# CASIO PIANO STAND
# CS-53P

CASIO

スタンドの組み立てかた
Assembly Instructions
Instrucciones de armado
Montageanleitung
Instructions d'assemblage
Montage aanwijzingen
Istruzioni per il montaggio
Monteringsanvisningar
Instruções de montagem
組装指南
تعليمات التجميع

カシオピアノスタンド CS-53P
SOPORTE DEL PIANO CASIO CS-53P
CASIO PIANOSTÄNDER CS-53P
SUPPORT DE PIANO CASIO CS-53P
CASIO PIANOSTANDAARD CS-53P
SUPPORTO PER PIANO CASIO CS-53P
CASIO PIANOSTÅLLNING CS-53P
SUPORTE DE PIANO CASIO CS-53P
卡西欧钢琴架 CS-53P
CS-53P حامل البيانو كاسيو

部品をご確認ください。
Check to make sure all the required parts are included.
Compruebe para asegurarse de que todas las partes requeridas están incluidas.
Überprüfen Sie, das aller erforderlichen Teile vorhanden sind.
Vérifiez si toutes les pièces nécessaires sont présentes.
Controleer dat alle benodigde onderdelen aanwezig zijn.

蝶ネジ
Butterfly bolts
Pernos de aletas
Flügelschrauben
Vis papillon
Vleugelmoeren

本体取り付けボルト
Piano installation bolts
Pernos de instalación de piano
Piano-Einbauschrauben
Vis d'installation du piano
Pianomontagebouten

がたつき防止用スポンジ
Cushioning sponges
Esponjas de acolchado
Dämpfungsschwämme
Tampons amortisseurs
Kussensponsjes

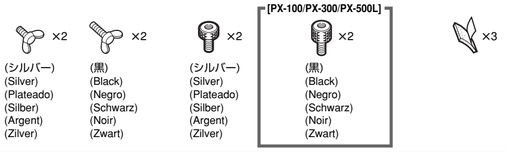


(シルバー) (Silver) (Plateado) (Silber) (Argent) (Zilver)
(黒) (Black) (Negro) (Schwarz) (Noir) (Zwart)
(シルバー) (Silver) (Plateado) (Silber) (Argent) (Zilver)
(黒) (Black) (Negro) (Schwarz) (Noir) (Zwart)

図1
Figure 1
Figura 1
Abbildung 1
Figure 1
Afbeelding 1

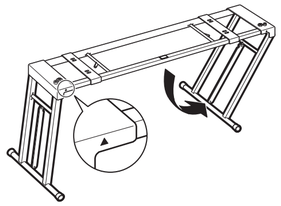

図2
Figure 2
Figura 2
Abbildung 2
Figure 2
Afbeelding 2

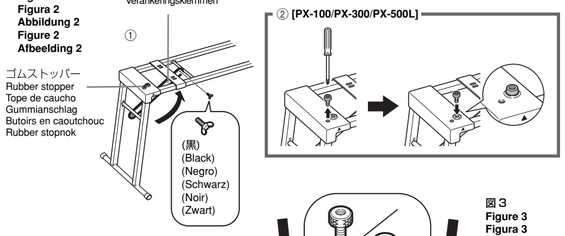


図3
Figure 3
Figura 3
Abbildung 3
Figure 3
Afbeelding 3

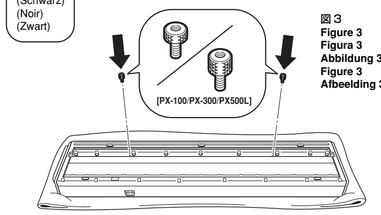


図4
Figure 4
Figura 4
Abbildung 4
Figure 4
Afbeelding 4

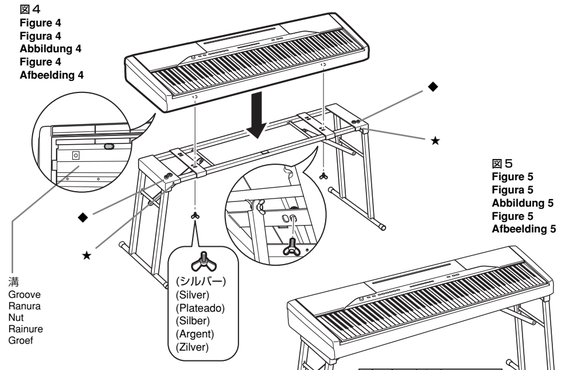


図5
Figure 5
Figura 5
Abbildung 5
Figure 5
Afbeelding 5

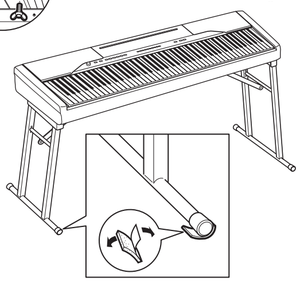



## 日本語

## 安全上のご注意

このたびは、カシオ製品をお買い上げいただき、誠にありがとうございます。
- 組み立ての前に「安全上のご注意」をよくお読みの上、正しくお使いください。
- 本書は、お読みになった後も大切に保管してください。

**絵表示について**
この取扱説明書および製品への表示では、製品を安全に正しくお使いいただき、あなたや他の人々への危害や財産への損害を未然に防止するため、いろいろな絵表示をしています。その表示と意味は次のようになっています。

| | |
|---|---|
| ⚠ 警　告 | この表示を無視して誤った取扱いをすると、人が死亡または重傷を負う危険が想定される内容を示しています。 |
| ⚠ 注　意 | この表示を無視して誤った取扱いをすると、人が傷害を負う危険が想定される内容および物的損害のみの発生が想定される内容を示しています。 |

### ⚠ 警　告

**ピアノ本体やスタンドを不安定な場所に置かないでください。**
ぐらついた台の上や傾いた所など、不安定な場所に置かないでください。落ちたり、倒れたりして、けがの原因となります。

### ⚠ 注　意

**スタンドについて**
- 組み立ての説明にしたがってしっかりと組み立ての上、ピアノ本体を正しく設置してご使用ください。ネジが正しい位置にしっかりと固定されていなかったり、ピアノ本体の位置がずれていたりすると、スタンドが倒れたり、ピアノ本体が落ちたりして、けがの原因となることがあります。
- 組み立ての際は、手などをはさまないようご注意ください。
- ピアノ本体は重いので、移動や設置は必ず二人以上で行ってください。
- スタンドのネジが温度、湿度の変化や振動などの影響でゆるんでいないか、ときどき点検してください。ゆるんでいたら、再度ネジをしっかりと締め直してください。ピアノ本体が落ちて、けがの原因となることがあります。

**ピアノ本体に重いものを置かないでください。**
ピアノ本体に重いものを置かないでください。倒れたり、落ちたりしてけがの原因となることがあります。

**ピアノ本体やスタンドの上に乗らないでください。**
ピアノ本体やスタンドの上に乗らないでください。特に、小さなお子様のいる家庭ではご注意ください。倒れたり、壊れたりしてけがの原因となることがあります。

## スタンドの組み立て方／ピアノ本体とスタンドの取り付け方

*重要*
・組み立ては、必ず平らな場所で行ってください。

❶ スタンド前面にある▲印を手前に向けて、スタンドの脚を広げます（図１）。
❷ 左右の固定バーを手前から蝶ネジ（黒）で固定します（図２）。
*PX-100/PX-300/PX-500L をご利用の方へ*
ゴムストッパーを図２-②のように付け替えてください。
❸ ピアノ本体の底面２箇所に本体取り付けボルトを取り付けます（図３）。
- 取り付けは、柔らかいもの（毛布や座布団など）の上にピアノ本体を裏返しして置いて行ってください。

❹ スタンドの上にピアノ本体をのせ、前後、左右の位置を合わせます（図４）。
- 前後：ピアノ本体底面の溝にスタンド上面にある２箇所のゴムストッパーに合わせる（図４中の◆）
- 左右：スタンド前面の両側にある▲印にピアノ底面のゴム足を合わせる（図４中の★）

❺ スタンドとピアノ本体を蝶ネジ（シルバー）でしっかりと２箇所固定します（図４）。

*重要*
・蝶ネジは必ず取り付けてください。取り付けないと、ピアノ本体がスタンドからずれたり落ちたりする恐れがあります。

★スタンドにがたつきがある場合は、がたつき防止用スポンジを脚のパイプへ貼り付けてください（図５）。
- スポンジの裏面に付いているテープをはがして貼り付けてください。
- スポンジを貼り付けるときは、必ずスタンドからピアノを降ろした状態で行ってください。

## English

## Safety Precautions

Congratulations on your selection of the CASIO product.
- Before assembling the stand, be sure to carefully read through the instructions contained in this manual.
- Please keep all information for future reference.

**Symbols** : Various symbols are used in this operating manual and on the product itself to ensure that the product is used safely and correctly, and to prevent injury to the user and other persons as well as damage to property. Those symbols along with their meanings are shown below.

| | |
|---|---|
| ⚠ WARNING | This indication stipulates matters that have the risk of causing death or serious injury if the product is operated incorrectly while ignoring this indication. |
| ⚠ CAUTION | This indication stipulates matters that have the risk of causing injury as well as matters for which there is the likelihood of occurrence of physical damage only if the product is operated incorrectly while ignoring this indication. |

### ⚠ WARNING

**Do not place the piano or stand in a location that is unstable.**
Do not place in an unstable location such as on a wobbly stand or inclined surface. This can cause the piano and stand to fall or tip over resulting in injury.

### ⚠ CAUTION

**Regarding the Stand**
- Properly place the piano on the stand after securely assembling the stand in accordance with the instruction manual. If the screws are not securely tightened at their correct locations, or if the piano itself is out of position, the stand may tip over or the piano may fall off resulting in injury.
- Take care that you do not pinch your fingers between the piano and stand.
- Since the piano is quite heavy, movement and installation should be performed by at least two people.
- Periodically inspect the stand screws to check for looseness caused by changes in temperature or humidity and vibrations and so on. If a screw has become loose, retighten it securely. If screws are not retightened when necessary, the piano may fall off the stand resulting in injury.

**Do not place heavy objects on the piano.**
Do not place heavy objects on the piano. This may cause the piano to tip over or fall off the stand.

**Do not sit on the piano or stand.**
Do not sit on the piano or stand. This is particularly important in homes where there are young children. Sitting on the piano or stand may cause it to tip over or break resulting in injury.

## Assemble the stand and mount the piano on it.

*IMPORTANT!*
- This stand should be assembled on a flat surface.

❶ **With the ▲ marks on the front of the stand facing towards you, extend the legs of the stand (Figure 1).**
❷ **From the front of the stand, use two of the butterfly bolts (Black) to secure the left and right anchor bars in place (Figure 2).**
*Attention PX-100, PX-300, PX-500L users*
Replace the rubber stopper as shown in Figure 2-②.
❸ **Screw the two piano installation bolts into the bottom of the piano (Figure 3).**
- Turn the piano over and place it on a blanket or other soft item when screwing in the installation bolts.

❹ **Mount the piano onto the stand, making sure its front, back, left, and right sides are aligned properly (Figure 4).**
- Front and Back: Align the grooves in the bottom of the piano with the two rubber stoppers on top of the stand (◆ in Figure 4).
- Left and Right: Align the rubber feet on the bottom of the piano with the ▲ marks on the front of the stand (★ in Figure 4).

❺ **Secure the piano to the stand with the two butterfly bolts (Silver) (Figure 4).**

*IMPORTANT!*
- Be sure to install the butterfly bolts. If you don't, the piano may fall from the stand, creating the risk of personal injury and damage to the piano.

★**If the stand is unstable, affix the cushioning sponges on the pipes of the legs (Figure 5).**
- Peel the tape from the back of the sponge to install it.
- Be sure to remove the piano from the stand before affixing the sponge.

## Español

## PRECAUCIONES RESPECTO A LA SEGURIDAD

Muchas gracias por seleccionar un instrumento musical electrónico CASIO.
- Antes de usar el instrumento, asegúrese de leer cuidadosamente las instrucciones contenidas en este manual.
- Guarde toda información para tener como referencia futura.

**Símbolos** : En este manual de operación y en el producto propiamente dicho, se usan varios símbolos para asegurar que el producto sea usado de manera segura y correcta, y para prevenir de lesiones personales como así también de daños a la propiedad. Estos símbolos junto con sus significados se muestran y explican a continuación.

| | |
|---|---|
| ⚠ ADVERTENCIA | Ésta indicación estipula la existencia de riesgos de muerte o lesiones serias, si el producto llega a operarse incorrectamente al ignorarse esta indicación. |
| ⚠ PRECAUCIÓN | Ésta indicación estipula la existencia de riesgos de lesiones, así también como la posibilidad de ocurrencia de daños físicos, solamente si el producto se opera incorrectamente ignorándose esta indicación. |

### ⚠ ADVERTENCIA

**No coloque el piano o soporte en un lugar que sea inestable.**
No lo coloque en un lugar inestable tal como un soporte sin firmeza o superficie inclinada. Esto puede ocasionar que el piano y soporte se vuelquen o caigan resultando en lesiones.

### ⚠ PRECAUCIÓN

**En relación al soporte**
- Coloque el piano adecuadamente sobre el soporte luego de armar el soporte de acuerdo con las instrucciones del manual. Si los tornillos no se encuentran seguramente apretados en sus posiciones correctas, o si el piano propiamente dicho está fuera de posición, el soporte puede volcarse o el piano puede caerse resultando en lesiones personales.
- Tenga cuidado de no aprisionar sus dedos entre el piano y soporte.
- Como el piano es bastante pesado, la manipulación e instalación debe ser realizada por lo menos por dos personas.
- Inspeccione periódicamente los tornillos del soporte para comprobar por flojedad ocasionada por los cambios en la temperatura o humedad, vibraciones y otros fenómenos relacionados. Si un tornillo se llega a aflojar, vuelva a apretar seguramente. Si los tornillos no son vueltos a apretar en el momento necesario, el piano o el soporte pueden caerse, resultando en lesiones personales.

**No coloque objetos pesados sobre el piano.**
No coloque objetos pesados sobre el piano. Esto puede ocasionar que el piano se vuelque o caiga fuera del soporte.

**No se siente encima del piano o soporte.**
No se siente encima del piano o soporte. Esto es particularmente importante en hogares en donde hay niños pequeños. Sentándose encima del piano o soporte puede ocasionar que el piano se vuelque o rompa resultando en lesiones personales.

## Arme el soporte y monte el piano sobre el mismo.

*¡IMPORTANTE!*
- Este soporte debe ser armado sobre una superficie plana.

❶ **Con las marcas ▲ en la parte delantera del soporte orientada hacia su posición, extienda los apoyos del soporte (Figura 1).**
❷ **Desde la parte delantera del soporte, utilice dos de los pernos de aletas (negros) para asegurar las barras de anclaje izquierda y derecha en posición (Figura 2).**
*Atención usuarios de PX-100, PX-300, PX-500L*
Reemplace el tope de goma tal como se muestra en la Figura 2-②.
❸ **Atornille los dos pernos de instalación del piano en la parte inferior del piano (Figura 3).**
- Dé vuelta el piano y colóquelo sobre una frazada u otro elemento blando cuando atornille los pernos de instalación.

❹ **Monte el piano sobre el soporte, asegurándose de que sus lados delantero, trasero, izquierdo y derecho se encuentran alineados apropiadamente (Figura 4).**
- Lado delantero y trasero: Alinee las ranuras en la parte inferior del piano, con dos topes de caucho en la parte superior del soporte (◆ en la Figura 4).
- Lado izquierdo y derecho: Alinee los apoyos de caucho en la parte inferior del piano, con las marcas ▲ en la parte delantera del soporte (★ en la Figura 4).

❺ **Asegure el piano al soporte con los dos pernos de aletas (plateados) (Figura 4).**

*¡IMPORTANTE!*
- Asegúrese de colocar los pernos de aletas. Si no lo hace, el piano puede caerse desde el soporte, creando el riesgo de lesiones personales y daños al piano.

★**Si el soporte está inestable, fije las esponjas de acolchado en las tuberías de los apoyos (Figura 5).**
- Pele la cinta desde la parte trasera de la esponja para colocarla.
- Asegúrese de retirar el piano desde el soporte antes de fijar la esponja.

## Deutsch

## VORSICHTSMASSNAHMEN HINSICHTLICH DER SICHERHEIT

Herzlichen Glückwunsch zu Ihrer Wahl dieses CASIO Produktes.
- Bevor Sie den Ständer montieren, lesen Sie bitte unbedingt die in dieser Anleitung enthaltenen Instruktionen aufmerksam durch.
- Bitte bewahren Sie danach diese Informationen für spätere Nachschlagzwecke sorgfältig auf.

**Symbole** : Verschiedene Symbole werden in dieser Bedienungsanleitung und am eigentlichen Produkt verwendet, um sicherzustellen, dass das Produkt sicher und richtig verwendet wird und um Verletzungen des Anwenders und anderer Personen sowie Sachschaden zu vermeiden. Diese Symbole und ihre Bedeutungen sind nachfolgend aufgeführt.

| | |
|---|---|
| ⚠ WARNUNG | Damit werden Punkte angezeigt, die das Risiko von Todesfolge oder ernsthaften Verletzungen aufweisen, wenn das Produkt unter Ignorierung dieser Anzeige falsch bedient wird. |
| ⚠ VORSICHT | Damit werden Punkte angezeigt, die das Risiko von Verletzungen aufweisen, sowie Punkte, für die die Möglichkeit von Beschädigungen besteht, nur wenn das Produkt unter Ignorierung dieser Anzeige falsch bedient wird. |

### ⚠ WARNUNG

**Das Piano oder den Ständer niemals an einem Ort aufstellen, der nicht stabil ist.**
Nicht auf einem nicht stabilen Ort, wie z.B. auf einem wackeligen Ständer oder auf einer geneigten Fläche, aufstellen. Anderenfalls können das Piano und der Ständer herunter- oder umfallen und zu Verletzungen führen.

### ⚠ VORSICHT

**Hinsichtlich des Ständers**
- Das Piano richtig am Ständer anbringen, nachdem der Ständer gemäß Montageanleitung montiert wurde. Falls die Schrauben nicht richtig an den vorgeschriebenen Positionen festgezogen werden oder das Piano nicht richtig positioniert wird, kann der Ständer umkippen oder das Piano kann herunterfallen und zu Verletzungen führen.
- Achten Sie darauf, dass Ihre Finger nicht zwischen dem Piano und dem Ständer eingeklemmt werden.
- Da das Piano relativ schwer ist, sollten Transport und Installation von mindestene zwei Personen ausgeführt werden.
- Die Ständerschrauben regelmäßig überprüfen, um sicherzustellen, dass sich diese aufgrund von Temperatur- oder Luftfeuchtigkeitsänderungen, Vibrationen usw. nicht gelöst haben. Lockere Schrauben sind richtig nachzuziehen. Falls lockere Schrauben nicht richtig nachgezogen werden, kann das Piano vom Ständer fallen und zu Verletzungen führen.

**Niemals schwere Gegenstände auf dem Piano ablegen.**
Niemals schwere Gegenstände auf dem Piano ablegen. Anderenfalls kann das Piano umkippen oder vom Ständer herunterfallen.

**Niemals auf dem Piano oder Ständer sitzen.**
Niemals auf dem Piano oder Ständer sitzen. Dies ist besonders in Haushalten mit kleinen Kindern wichtig. Anderenfalls kann das Piano oder der Ständer umfallen bzw. brechen, was zu Verletzungen führen kann.

## Montieren Sie den Ständer, und bringen Sie das Piano darauf an.

*WICHTIG!*
- Sie sollten diesen Ständer auf einer flachen Unterlage montieren.

❶ **Mit der Markierung „▲" auf der Vorderseite des Ständers gegen Sie gerichtet, ziehen Sie die Beine des Ständers aus (Abbildung 1).**
❷ **Von der Vorderseite des Ständers aus, verwenden Sie zwei der Flügelschrauben (schwarz), um die linken und rechten Ankerstäbe zu sichern (Abbildung 2).**
*Zur Beachtung für Benutzer des PX-100, PX-300, PX-500L*
Ersetzen Sie den Gummianschlag wie in Abbildung 2-② gezeigt.
❸ **Schrauben Sie die beiden Piano-Einbauschrauben in die Unterseite des Pianos (Abbildung 3).**
- Drehen Sie das Piano um, und legen Sie es auf einer Decke oder anderen weichen Unterlage ab, wenn Sie die Einbauschrauben hineinschrauben.

❹ **Montieren Sie das Piano auf dem Ständer, wobei Sie auf richtige Ausrichtung der vorderen, hinteren, linken und rechten Seite achten müssen (Abbildung 4).**
- Vorne und hinten: Richten Sie die Nuten an der Unterseite des Pianos mit den beiden Gummianschlägen auf der Oberseite des Ständers aus (◆ in Abbildung 4).
- Links und rechts: Richten Sie die Gummifüße an der Unterseite des Pianos mit den Markierungen „▲" auf der Vorderseite des Ständers aus (★ in Abbildung 4).

❺ **Sichern Sie das Piano mit den zwei Flügelschrauben (silber) an dem Ständer (Abbildung 4).**

*WICHTIG!*
- Installieren Sie unbedingt die Flügelschrauben. Anderenfalls kann das Piano von dem Ständer fallen und zu persönlichen Verletzungen oder zu Beschädigung des Pianos führen.

★**Falls der Ständer instabil ist, bringen Sie die Dämpfungsschwämme an den Rohren der Beine an (Abbildung 5).**
- Ziehen Sie die Schutzfolie von der Rückseite des Schwamms ab, um diesen anzubringen.
- Nehmen Sie unbedingt das Piano von dem Ständer, bevor Sie den Schwamm anbringen.

## Français

## PRÉCAUTIONS CONCERNANT LA SÉCURITÉ

Félicitations pour l'achat de ce produit CASIO.
- Avant d'assembler le support, lisez attentivement les instructions dans ce manuel.
- Conservez ces informations pour toute référence future.

**Symboles** : Différents symboles sont utilisés dans ce mode d'emploi et sur le produit proprement dit pour garantir un emploi correct et sûr, et éviter toute blessure à l'utilisateur et à d'autres personnes ainsi que tout dommage matériel. Ces symboles et leur signification sont indiqués ci-dessous.

| | |
|---|---|
| ⚠ AVERTISSEMENT | Cette indication avertit des risques de mort ou de blessures importantes si l'appareil n'est pas utilisé correctement et si cette indication n'est pas respectée. |
| ⚠ ATTENTION | Cette indication avertit des risques de blessures et de la possibilité de dommage physique seulement, si l'appareil n'est pas utilisé correctement et si cette indication n'est pas respectée. |

### ⚠ AVERTISSEMENT

**Ne pas installer le piano ou le support sur une surface instable.**
Ne pas les installer à un endroit instable, comme une étagère bancale ou une surface inclinée. Le piano et le support pourraient tomber ou être renversés et causer des blessures.

### ⚠ ATTENTION

**A propos du support**
- Posez convenablement le piano sur le support après avoir assemblé le support comme indiqué dans le mode d'emploi. Si les vis ne sont pas serrées à fond et à l'endroit approprié, ou si le piano n'est pas posé correctement sur le support, le support risque d'être renversé ou le piano de tomber et de causer des blessures.
- Veillez à ne pas vous coincer les doigts entre le piano et le support.
- Comme le piano est assez lourd, il doit être déplacé et installé par au moins deux personnes.
- Inspectez périodiquement les vis du support pour voir si elles ne se sont pas desserrées suite à des changements de température et d'humidité. Si une vis est desserrée, resserrez-la à fond. Si les vis ne sont pas resserrées quand il faut, le piano risque de tomber et de blesser des personnes.

**Ne pas poser d'objets lourds sur le piano.**
Ne pas poser d'objets lourds sur le piano. Le piano pourrait être renversé ou tomber du support.

**Ne pas s'asseoir sur le piano.**
Ne pas s'asseoir sur le piano. Cela vaut particulièrement pour les familles où il y a des enfants en bas âge. Le piano ou le support pourrait être renversé ou se briser et causer des blessures.

## Montage du support et installation du piano.

*IMPORTANT!*
- Montez ce support sur une surface plane.

❶ **Déployez les pieds du support avec les repères ▲ situés à l'avant vers vous (Figure 1).**
❷ **A l'avant du support, utilisez deux des vis papillon (noirs) pour fixer les barres d'ancrage gauche et droite (Figure 2).**
*A l'attention des utilisateurs des PX-100, PX-300, PX-500L*
Remplacez la butée de caoutchouc comme indiqué sur la Figure 2-②.
❸ **Vissez les deux vis d'installation du piano au fond du piano (Figure 3).**
- Avant de visser les vis d'installation, retournez le piano et posez-le sur une couverture ou autre matériau doux.

❹ **Installez le piano sur le support en veillant à ce que les côtés avant, arrière, gauche et droit soient correctement alignés (Figure 4).**
- Avant et arrière : Alignez les rainures au fond du piano sur les deux butoirs en caoutchouc situés en haut du support (◆ sur la Figure 4).
- Gauche et droit : Alignez les pieds en caoutchouc en bas du piano sur les repères ▲ situés à l'avant du support (★ sur la Figure 4).

❺ **Fixez le piano sur le support à l'aide des deux vis papillon (argent) (Figure 4).**

*IMPORTANT!*
- Veillez à fixer les deux vis papillon. Sinon, le piano peut tomber du support et provoquer des blessures corporelles ou être endommagé.

★**Si le support est instable, fixez les tampons amortisseurs sur les tubulures des pieds (Figure 5).**
- Pour installer les tampons amortisseurs, décollez la pellicule située au dos.
- Veillez à enlever le piano du support avant d'installer les tampons amortisseurs.

## Nederland

## VOORZORGSMAATREGELEN VOOR DE VEILIGHEID

Gefeliciteerd met uw keus van het CASIO product.
- Zorg ervoor de aanwijzingen in deze gebruiksaanwijzing aandachtig te lezen voordat u de standaard in elkaar probeert te zetten.
- Houd a.u.b. alle informatie bij de hand voor latere naslag.

**Symbolen** : Er zijn verschillende symbolen gebruikt in deze gebruiksaanwijzing en op het product zelf om er zeker van te zijn dat het product veilig en op de juiste wijze gebruikt wordt en om zowel letsel bij de gebruiker en andere personen alswel schade aan eigendommen te voorkomen. Deze symbolen met hun betekenis worden hieronder getoond.

| | |
|---|---|
| ⚠ WAARSCHUWING | Deze aanduiding laat zaken zien die het risico op ernstig letsel of zelfs de dood met zich mee brengen als het toestel onjuist bediend wordt en deze aanduiding genegeerd. |
| ⚠ VOORZICHTIG | Deze aanduiding laat zaken zien die het risico op letsel of de kans op schade met zich mee brengen als het toestel onjuist bediend en deze aanduiding genegeerd wordt. |

### ⚠ WAARSCHUWING

**Plaats de piano of de standaard nooit op een ondergrond die instabiel is.**
Niet plaatsen op een instabiele plaats zoals een instabiele standaard of op een oneffen ondergrond. Hierdoor kan de piano of de standaard omvallen hetgeen letsel kan veroorzaken.

### ⚠ VOORZICHTIG

**Betreffende de standaard**
- Plaats de piano stevig op de standaard na de standaard gemonteerd te hebben zoals beschreven in de gebruiksaanwijzing. Als de schroeven niet correct aangedraaid zijn op de daavoor bedoelde plaatsen of als de piano zelf niet goed geplaatst is, kan de standaard omvallen of kan de piano van de standaard vallen, hetgeen het risico op persoonlijk letsel met zich meebrengt.
- Let er op dat uw vingers niet tussen de piano en de standaard bekneld raken.
- Daar de piano behoorlijk zwaar is, dient het verplaatsen en het monteren door minstens twee personen te worden gedaan.
- Controleer de schroeven waarmee de standaard vastzit geregeld op loszitten hetgeen veroorzaakt wordt door veranderingen in temperatuur of vochtigheid en trillingen, e.d. Mocht een schroef los zitten, draai hem dan opnieuw stevig aan. Als de schroeven niet aangedraaid worden terwijl dit nodig is, dan kan de pinao van de standaard afvallen hetgeen letsel kan veroorzaken.

**Plaats nooit zware voorwerpen op de piano.**
Plaats nooit zware voorwerpen op de piano. Hierdoor kan de piano met standaard omvallen of kan de piano van de standaard afvallen.

**Niet op de piano of op de standaard zitten.**
Niet op de piano of op de standaard zitten. Dit is in het bijzonder van belang bij families met (kleine) kinderen. Als men op de piano of op de standaard zit kan deze overhellen en vallen hetgeen kan leiden tot letsel.

## Monteer de standaard en bevestig de piano er boven op.

*BELANGRIJK!*
- Deze standaard dient op een vlakke ondergrond te worden gemonteerd.

❶ **Trek de poten van de standaard uit (Afbeelding 1) terwijl de ▲ markeringen aan de voorkant van de standaard naar u toe wijzen.**
❷ **Gebruik twee van de vleugelmoeren (zwart) aan de voorkant van de standaard om de linker en rechter verankeringsklemmen op hun plaats vast te maken (Afbeelding 2).**
*Gebruikers van de modellen PX-100, PX-300, PX-500L: Attentie*
Plaats de rubberen stopnok terug zoals aangegeven in Afbeelding 2-②.
❸ **Schroef de twee pianomontagebouten in de onderkant van de piano (Afbeelding 3).**
- Leg de piano op zijn kop op een deken of een andere zachte ondergrond wanneer u de installatiebouten inschroeft.

❹ **Monteer de piano op de standaard en let er daarbij op de voorkant, achterkant en linker en rechter zijkanten keurig uitgelijnd zijn (Afbeelding 4).**
- Voor- en achterkant: Breng de groeven aan de onderkant van de piano op één lijn met de twee rubberen stopnokken aan de bovenkant van de standaard (◆ in Afbeelding 4).
- Linker- en rechter zijkant: Breng de rubberen voetjes aan de onderkant van de piano op één lijn met de ▲ markeringen aan de voorkant van de standaard (★ in Afbeelding 4).

❺ **Bevestig de piano m.b.v. de twee vleugelmoeren (zilver) op de standaard (Afbeelding 4).**

*BELANGRIJK!*
- Zorg er voor de vleugelmoeren te monteren. Indien u dat nalaat, kan de piano van de standaard afvallen hetgeen persoonlijk letsel en schade aan de piano kan veroorzaken.

★**Mocht de standaard instabiel zijn, bevestig dan de kussensponsjes aan de pijpen van de poten (Afbeelding 5).**
- Verwijder het oliepapier van de achterkant van een kussensponsje om het te bevestigen.
- Let er op eerst de piano van de standaard te halen voordat u een kussensponsje aanbrengt.

Download from Www.Somanuals.com. All Manuals Search And Download.

Controllare per accertarsi che tutti i pezzi necessari siano inclusi.
Kontrollera noga att samtliga nödvändiga tillbehör medföljer.
Certifique-se de que todos os componentes necessários estejam incluídos.
检查确认所有需要的部件都包含在内。
أفحص لكي تتأكد من أن كل الأجزاء المطلوبة مشتملة.

| | | | |
|---|---|---|---|
| Bulloni ad alette<br>Vingbultar<br>Parafusos de borboleta<br>蝶形螺栓<br>مسامير الفراشة | Bulloni di installazione piano<br>Pianos monteringsbultar<br>Parafusos de instalação do piano<br>钢琴安装螺栓<br>مسامير تثبيت البيانو | | Spugnette cuscinetto<br>Buffertsvampar<br>Esponjas de amortecimento<br>缓冲海棉<br>وسائد أسفنجية |
| ×2 (Argento) (Silver) (Prateado) (银色) (فضي) | ×2 (Nero) (Svart) (Preto) (黑色) (أسود) | ×2 (Argento) (Silver) (Prateado) (银色) (فضي) | [PX-100/PX-300/PX-500L] ×2 (Nero) (Svart) (Preto) (黑色) (أسود) |

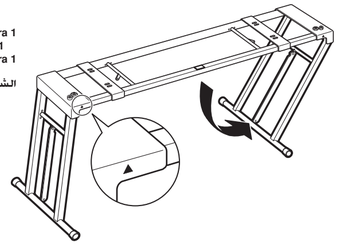

Figura 1
Bild 1
Figura 1
图 1
الشكل ١

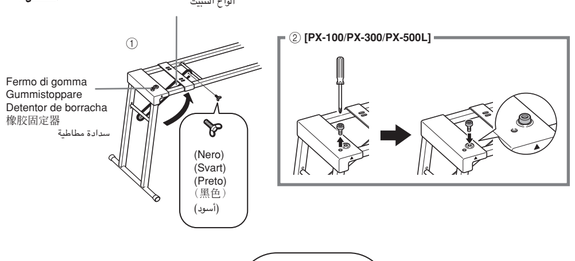


Figura 2
Bild 2
Figura 2
图 2
الشكل ٢

Barre di fissaggio
Ankarstänger
Barras de ancoragem
固定杆
ألواح التثبيت

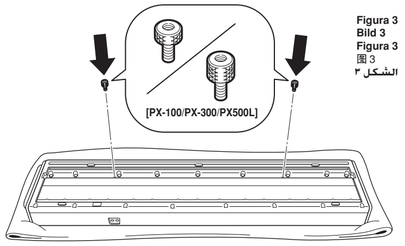


Figura 3
Bild 3
Figura 3
图 3
الشكل ٣

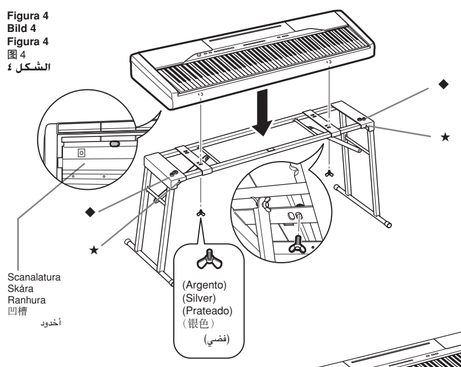


Figura 4
Bild 4
Figura 4
图 4
الشكل ٤

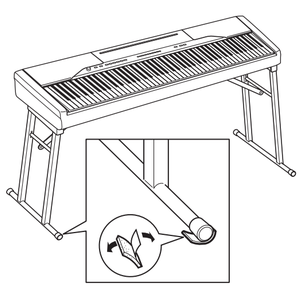

Figura 5
Bild 5
Figura 5
图 5
الشكل ٥

S55A-LEAF-002B

## *Italiano*

# Avvertenze per la sicurezza

Congratulazioni per avere scelto questo prodotto CASIO.
• Prima di montare il supporto, accertarsi di leggere attentamente le istruzioni contenute in questo manuale.
• Conservare tutto il materiale informativo per riferimenti futuri.

**Symboli** : Vari simboli e indicazioni sono usati in questo manuale di istruzioni e sul prodotto stesso per assicurare che il prodotto venga usato in maniera sicura e corretta, e per evitare lesioni fisiche all'utente e ad altre persone e danni alla proprietà. Questi simboli e queste indicazioni e i loro significati sono indicati di seguito.

| | |
|---|---|
| ⚠ **AVVERTIMENTO** | Questa indicazione denota il rischio di morte o di gravi lesioni fisiche nel caso in cui il prodotto sia usato nella maniera sbagliata ignorando questa indicazione. |
| ⚠ **ATTENZIONE** | Questa indicazione denota il rischio di lesioni fisiche e la possibilità di eventuali danni materiali soltanto nel caso in cui il prodotto venga usato in maniera errata ignorando questa indicazione. |

### ⚠ AVVERTIMENTO

**Non collocare il piano o il supporto in luoghi instabili.**

Non collocare il piano in luoghi instabili come su un supporto traballante o su una superficie inclinata. Tali azioni potrebbero far rovesciare il piano e il supporto causando lesioni fisiche alle persone.

### ⚠ ATTENZIONE

**Supporto**

- Collocare il piano correttamente sul supporto dopo aver montato saldamente il supporto come spiegato nel manuale di istruzioni. Se le viti non sono saldamente serrate nelle loro posizioni corrette, o se il piano stesso è fuori posizione, il supporto potrebbe rovesciarsi o il piano potrebbe cadere causando lesioni fisiche alle persone.
- Fare attenzione a non stringersi le dita fra il piano e il supporto.
- Poiché il piano è piuttosto pesante, le operazioni di spostamento e di installazione devono essere effettuate da almeno due persone.
- Periodicamente controllare le viti del supporto per accertarsi che non siano allentate, condizione causata da variazioni di temperatura o di umidità, da vibrazioni, eccetera. Se una vite si è allentata, serrarla di nuovo saldamente. Se le viti non vengono serrate nuovamente quando ciò è necessario, il piano potrebbe cadere dal supporto causando lesioni fisiche alle persone.

**Non collocare oggetti pesanti sul piano.**

Non collocare oggetti pesanti sul piano. Tale azione potrebbe far rovesciare il piano o farlo cadere dal supporto.

**Non sedersi sul piano o sul supporto.**

Non sedersi sul piano o sul supporto. Questo è particolarmente importante in case in cui ci sono bambini piccoli. Se ci si siede sul piano o sul supporto questi potrebbero rovesciarsi o spezzarsi causando lesioni fisiche alle persone.

# Montare il supporto e installare il piano su di esso.

***IMPORTANTE!***
- Questo supporto deve essere montato su una superficie orizzontale.

❶ **Con i segni ▲ sul davanti del supporto rivolti verso di sé, estendere le gambe del supporto (Figura 1).**

❷ **Dal davanti del supporto, usare due dei bulloni (neri) ad alette per fissare le barre di fissaggio sinistra e destra in posizione (Figura 2).**

***All'attenzione degli utilizzatori del PX-100 del PX-300 e del PX-500L***
Rimettere a posto il fermo di gomma come mostrato nella figura 2-②.

❸ **Avvitare i due bulloni di installazione piano sul fondo del piano (Figura 3).**
- Capovolgere il piano e collocarlo su una coperta o su un altro oggetto morbido quando si avvitano i bulloni di installazione.

❹ **Installare il piano sul supporto, accertandosi che il suo davanti, il suo retro e i suoi lati sinistro e destro siano allineati correttamente (Figura 4).**
- Davanti e retro: Allineare le scanalature sul fondo del piano con i due fermi di gomma sulla parte superiore del supporto (◆ nella Figura 4).
- Sinistra e destra: Allineare i piedini di gomma sul fondo del piano con i segni ▲ sul davanti del supporto (★ nella Figura 4).

❺ **Fissare il piano al supporto con i due bulloni ad alette (argento) (Figura 4).**

***IMPORTANTE!***
- Accertarsi di installare i bulloni ad alette, altrimenti il piano potrebbe cadere dal supporto causando lesioni fisiche alle persone o riportando esso stesso danni.

★**Se il supporto è instabile, applicare le spugnette cuscinetto sui tubi delle gambe (Figura 5).**
- Staccare il nastro dal retro delle spugnette per applicare le spugnette.
- Accertarsi di rimuovere il piano dal supporto prima di applicare le spugnette.

## *Svenska*

# Säkerhetsföreskrifter

Vi gratulerar till valet av denna produkt från CASIO.
• Läs noga anvisningarna i detta instruktionshäfte innan montering av ställningen påbörjas.
• Bevara all information för framtida referens.

**Symboler** : Ett flertal symboler används i detta instruktionshäfte och på själva produkten för att försäkra att produkten används på ett säkert och korrekt sätt och för att förhindra såväl personella som materiella skador. Dessa symboler och deras innebörd förklaras nedan.

| | |
|---|---|
| ⚠ **VARNING** | Denna indikator anger situationer som kan leda till dödsfall eller allvarliga skador om varningen ignoreras och produkten hanteras felaktigt. |
| ⚠ **OBSERVERA** | Denna indikator anger situationer som kan leda till personskador eller skador på själva produkten om varningen ignoreras och produkten hanteras felaktigt. |

### ⚠ VARNING

**Placera inte pianot eller ställningen på att ostadigt underlag.**

Placera inte på ett ojämnt, lutande eller annat ostadigt underlag. Pianot eller ställningen kan falla och orsaka personskador.

### ⚠ OBSERVERA

**Angående ställningen**

- Placera pianot på ställningen först efter att ha monterat ställningen i enlighet med de medföljande föreskrifterna. Om skruvarna inte är isatta på rätt sätt och åtdragna ordentligt, eller om pianot inte placeras på rätt sätt, kan ställningen tippa över och pianot falla, vilket kan orsaka personskador.
- Akta dig för att klämma fingrarna mellan pianot och ställningen.
- Pianot är ganska tungt, så det bör hanteras och flyttas av minst två personer.
- Kontrollera med jämna mellanrum att skruvarna inte lossnat beroende på temperaturändringar, ändringar i luftfuktighet, vibrationer o.dyl. Dra åt eventuella lösa skruvar. Lösa skruvar kan göra att ställningen tippar över och pianot faller, vilket kan orsaka personskador.

**Placera inte tunga föremål på pianot.**

Placera inte tunga föremål på pianot. Pianot kan tippa över och falla från ställningen.

**Klättra inte upp på pianot eller ställningen.**

Klättra inte upp på pianot eller ställningen. Pianot eller ställningen kan falla och orsaka personskador. Var speciellt försiktig i ett hem där det förekommer småbarn.

# Montering av ställningen och placering av pianot på denna.

***VIKTIGT!***
- Ställningen bör monteras på en flat yta.

❶ **Placera ställningen med märkena ▲ på framsidan vända mot dig och sträck ut ställningens ben (Bild 1).**

❷ **Använd två av vingbultarna (svarta) för att fästa vänster och höger ankarstång på ställningens framsida (Bild 2).**

***Att observera för användare av PX-100, PX-300, PX-500L***
Ersätt gummistopparen såsom framgår av Bild 2-②.

❸ **Skruva fast de två monteringsbultarna för pianot på undersidan av pianot (Bild 3).**
- Vänd pianot upp och ned och placera den på en filt eller annat mjukt underlag när monteringsbultarna skruvas fast.

❹ **Placera pianot på ställningen så att dess framsida, baksida, vänster och höger sida är anpassade på rätt sätt (Bild 4).**
- Framsida och baksida: Anpassa skårorna på undersidan av pianot till de två gummistopparna på ovansidan av ställningen (◆ på Bild 4).
- Vänster och höger: Anpassa gummifötterna på undersidan av pianot till märkena ▲ på framsidan av ställningen (★ på Bild 4).

❺ **Fäst pianot på ställningen med de två återstående vingbultarna (silver) (Bild 4).**

***VIKTIGT!***
- Var noga med att dra åt vingbultarna ordentligt. I annat fall kan pianot falla från ställningen och orsaka personella eller materiella skador.

★**Om ställningen är ostadig ska du fästa buffertsvamparna på undersidan av benen (Bild 5).**
- Skala av tejpremsan på baksidan av svampen för att fästa.
- Ta bort pianot från ställningen innan du fäster buffertsvamparna på benen.

## *Português*

# PRECAUÇÕES RELATIVAS À SEGURANÇA

Congratulações pela sua escolha deste produto CASIO.
• Antes de montar o suporte, certifique-se de ler atentamente as instruções contidas neste manual.
• Por favor guarde todas as informações para futuras referências.

**Símbolos** : Vários símbolos são usados neste manual de instruções e no próprio produto para garantir que o produto seja usado segura e corretamente, e para prevenir ferimentos ao usuário e outras pessoas, bem como danos à propriedade. Esses símbolos e os seus significados são descritos a seguir.

| | |
|---|---|
| ⚠ **ADVERTÊNCIA** | Esta indicação estipula coisas que têm o risco de causar a morte ou sérios ferimentos se o produto for operado incorretamente, ignorando-se esta indicação. |
| ⚠ **PRECAUÇÃO** | Esta indicação estipula coisas que têm o risco de causar ferimentos bem como coisas que contêm a probabilidade de danos físicos somente se o produto for operado incorretamente, ignorando-se esta indicação. |

### ⚠ ADVERTÊNCIA

**Não coloque o piano ou suporte em um lugar que seja instável.**

Não coloque em um lugar instável como em um suporte vacilante ou superfície inclinada. Isso pode derrubar o piano e suporte, o que pode causar ferimentos.

### ⚠ PRECAUÇÃO

**Sobre o suporte**

- Coloque o piano adequadamente no suporte depois de montar o suporte firmemente de acordo com o manual de instruções. Se os parafusos não forem apertados firmemente em seus lugares corretos, ou se o próprio piano estiver fora de posição, o suporte pode tombar ou o piano pode cair, o que pode causar ferimentos.
- Tome cuidado para não prender os dedos entre o piano e o suporte.
- Como o piano é bem pesado, o seu movimento e instalação devem ser realizados pelo menos por duas pessoas.
- Inspecione periodicamente os parafusos do suporte para verificar se não estão frouxos em virtude de mudanças na temperatura e umidade, vibrações, etc. Se um parafuso estiver frouxo, reaperte-o firmemente. Se os parafusos não forem reapertados quando for necessário, o piano pode cair do suporte, o que pode causar ferimentos.

**Não coloque objetos pesados no piano.**

Não coloque objetos pesados no piano. Isso pode fazer que o piano se incline ou caia do suporte.

**Não sente no piano ou suporte.**

Não sente no piano ou suporte. Isso é especialmente importante em casas onde há crianças pequenas. Sentar-se no piano ou suporte pode derrubar ou quebrá-lo, resultando em ferimentos.

# Monte o suporte e instale o piano nele.

***IMPORTANTE!***
- Este suporte deve ser montado em uma superfície plana.

❶ **Com as marcas ▲ na frente do suporte viradas para si, estenda as pernas do suporte (Figura 1).**

❷ **Da frente do suporte, utilize dois dos parafusos de borboleta (pretos) para segurar as barras de ancoragem esquerda e direita em posição (Figura 2).**

***Atenção aos usuários do PX-100, PX-300, PX-500L***
Troque o detentor de borracha como mostrado na Figura 2-②.

❸ **Aparafuse os parafusos de instalação do piano na parte inferior do piano (Figura 3).**
- Vire o piano e coloque-o em um cobertor ou outro material macio para aparafusar os parafusos de instalação.

❹ **Monte o piano no suporte, certificando-se de que os lados frontal, traseiro, esquerdo e direito estejam alinhados corretamente (Figura 4).**
- Frente e traseira: Alinhe as ranhuras na parte inferior do piano com os dois detentores de borracha no topo do suporte (◆ na Figura 4).
- Esquerda e direita: Alinhe o pé de borracha na parte inferior do piano com as marcas ▲ na frente do suporte (★ na Figura 4).

❺ **Fixe o piano no suporte com os dois parafusos de borboleta (prateados) (Figura 4).**

***IMPORTANTE!***
- Certifique-se de instalar os parafusos de borboleta. Se não o fizer, o piano pode cair do suporte, criando o risco de ferimentos pessoais e danos ao piano.

★**Se o suporte estiver instável, fixe as esponjas de amortecimento nos tubos das pernas (Figura 5).**
- Retire a fita da parte posterior da esponja e instale-a.
- Certifique-se de retirar o piano do suporte antes de fixar a esponja.

## 中国语

# 安全须知

感谢您选购卡西欧产品。
• 在组装钢琴架之前，必须详读本说明书中的说明。
• 请将所有资料保管好为以后参考之用。

**标志**：为确保您安全正确地使用本产品，防止对用户和他人造成伤害以及对财产造成损害，本说明书及产品上标有一系列安全标志。各种标志及其含义如下：

| | |
|---|---|
| ⚠ **警告** | 此标志表示，在使用本产品时若无视本标志、错误操作，有导致人员死亡或严重受伤的危险。 |
| ⚠ **注意** | 此标志表示，在使用本产品时若无视本标志、错误操作，有导致人身伤害或其他财物遭受损坏的危险。 |

### ⚠ 警告

**不要将钢琴或支架摆放在不稳定的场所**

不要将钢琴或支架摆放在不稳定的场所，如摇摆不稳或表面倾斜的地方。否则有造成钢琴及支架掉落或翻倒，导致人员受伤的危险。

### ⚠ 注意

**关于支架**

- 必须按照附带说明书中的指示牢固组装支架后，将钢琴正确安放在支架上。螺钉未安全固定在其正确位置，或钢琴摆放位置不正确都可能会有造成支架翻倒或钢琴掉落，导致人员受伤的危险。
- 请小心不要让手指夹在钢琴和支架之间。
- 钢琴很重，移动或安装时至少需要两个人。
- 请定期检查支架上的螺丝确认是否有松动。温度或湿度的变化以及振动等都有可能会造成螺丝松动。发现有螺丝松动时应立即将其拧紧。否则有造成钢琴从支架掉落，导致人员受伤的危险。

**不要将重物放在钢琴上**

不要将重物放在钢琴上。否则有可能会使钢琴翻倒或从支架上掉落。

**不要坐在钢琴或支架上**

不要坐在钢琴或支架上。有儿童的家庭需特别注意。坐在钢琴或支架上有造成其翻倒或断裂，导致人员受伤的危险。

# 组装支架并在上面安装钢琴

***重要！***
- 本支架应在平坦的地方组装。

❶ 将标有 ▲ 记号的支架正面面向您，从支架翻开支腿（图 1）。

❷ 在支架正面，用两个蝶形螺栓（黑色）把左右两个固定杆固定到位（图 2）。

PX-100，PX-300，PX-500L 的用户请注意
请如图 2-② 所示更换橡胶固定器。

❸ 在钢琴的底部拧紧两个钢琴安装螺栓（图 3）。
- 拧入安装螺栓时请将钢琴前后翻转并放在毛毯或其他柔软物品上。

❹ 将钢琴安置在支架上，必须使前、后、左、右都对正（图 4）。
- 前面和后面：将钢琴底部的凹槽对准支架顶部的两个橡胶固定器（图 4 中的 ◆）。
- 左面和右面：将钢琴底部的橡胶腿对准支架正面上的 ▲ 记号（图 4 中的 ★）。

❺ 有两个蝶形螺栓（银色）把钢琴固定在支架上（图 4）。

***重要！***
- 必须安装蝶形螺栓。否则有造成钢琴从支架掉落，导致人员受伤及钢琴损坏的危险。

★如果支架不稳定，请在支架腿管下粘贴上缓冲海棉（图 5）。
- 要粘贴时请从海棉的背面揭下胶片。
- 在粘贴海棉之前必须从支架卸下钢琴。

## عربي

# إحتياطات الأمان

نهنئك على أختيارك لمنتج كاسيو CASIO.
• قبل تجميع الحامل، تأكد من قراءة التعليمات المحتواه داخل هذا الدليل بعناية.
• من فضلك حافظ على جميع المعلومات كمرجع في المستقبل.

**الرموز** : تستخدم رموز مختلفة في دليل التشغيل هذا وعلى المنتج نفسه لكي تتأكد من أن المنتج يستخدم بأمان وبطريقة صحيحة، ولكي تمنع الأصابة للمستخدم والأشخاص الأخرين وبالمثل التلف للمواد. هولاء الرموز بالتوازي مع معانيهم موضحين أدناه.

| | |
|---|---|
| ⚠ **تحذير** | هذا التنبيه يتعهد بالمواد التي تمتلك خطر التسبب في الموت أو الإصابة الخطيرة إذا تم تشغيل المنتج بطريقة غير صحيحة بينما يتم تجاهل هذا التنبيه. |
| ⚠ **تنبيه** | هذا التنبيه يتعهد بالمواد التي تمتلك خطر التسبب في الإصابة وبالمثل المواد للتي تكون لها أرجحية لوجود تلف عضوى فقط إذا تم تشغيل المنتج بطريقة غير صحيحة بينما يتم تجاهل هذا التنبيه. |

### ⚠ تحذير

**لا تقم بوضع البيانو أو الحامل فى موقع غير ثابت.**

لا تقم بالوضع فى موقع غير ثابت مثل على حامل متذبذ أو سطح مائل. هذا يتسبب فى سقوط الحامل والبيانو أو أنقلابه مما ينتج أصابة.

### ⚠ تنبيه

**فيما يتعلق بالحامل**

- ضع البيانو بطريقة صحيحة على الحامل بعد تجميع الحامل بإحكام تبعاً لتعليمات الدليل. إذا كانت مسامير القلاووظ غير مربوطة بإحكام فى أماكنهم الصحيحة، أو إذا كان البيانو نفسه خارج الوضع، فقد ينقلب الحامل أو قد يقع البيانو مسبباً إصابة.
- خذ حذرك بان لاتقوم بضغط أصابعك بين البيانو والحامل.
- حيث أن البيانو ثقيل إلى حد ما، فيجب أن يجرى التثبيت والتحريك بواسطة شخصين على الأقل.
- قم بفحص مسامير قلاووظ الحامل بشكل دورى لكي تفحص عن وجود إرتخاء نتيجة للتغييرفى درجة الحرارة أو الرطوبة والأهتزاز وهكذا. إذا أصبح مسمار قلاووظ مفكوكاً، قم بربطه بإحكام. إذا لم يتم إعادة ربط مسامير القلاووظ عندما يكون ذلك ضرورياً، فقط يسقط البيانو من على الحامل مسبباً إصابة.

**لاتقم بوضع أشياء ثقيلة على البيانو.**

لاتقم بوضع أشياء ثقيلة على البيانو. هذا قد يسبب فى أنقلاب البيانو أو سقوطه من على الحامل.

**لاتقم بالجلوس على البيانو أو الحامل.**

لاتقم بالجلوس على البيانو أو الحامل. هذا له أهمية خاصة فى المنازل حيث يوجد الأطفال الصغار، الجلوس على البيانو أو الحامل قد يتسبب فى إنقلابه أو كسره مما ينتج عنه إصابة.

# تجميع الحامل وتثبيت البيانو فوقه.

***هام!***
- يجب تركيب هذا الحامل على سطح مستو.

❶ **مع وجود العلامة ▲ الموجودة في مقدمة الحامل موجهة تجاهك، قم بمد أرجل الحامل (الشكل ١).**

❷ **من مقدمة الحامل، استخدم أثنين من مسامير الفراشة (أسود) لكي تحكم ربط ألواح التثبيت اليسرى واليمنى في مكانها (الشكل ٢).**

**تنبيه لمستخدمي الموديلات PX-100، PX-300 و PX-500L**
قم بإعادة وضع السدادة المطاطية كما هو مبين في الشكل ②-2.

❸ **لولب مسماري تثبيت البيانو داخل قاعدة البيانو (الشكل ٣).**
- قم بقلب البيانو وضعه فوق بطانية أو شئ آخر ناعم عندما تقوم بلولبة مسامير التثبيت.

❹ **قم بتثبيت البيانو على الحامل، مع التأكد من أن الجانب الأمامي، والخلفي، اليسار واليمين محاذيين بشكل صحيح (الشكل ٤).**
- الأمامي والخلفي بحاذيا الأخاديد الموجودة في قاعدة البيانو مع السدادتين المطاطتين الموجودتين على قمة الحامل (◆ في الشكل ٤).
- الأيسر والأيمن يحاذوا القدم المطاطية الموجودة في قاعدة البيانو مع العلامة ▲ الموجودة في مقدمة الحامل (★ في الشكل ٤).

❺ **احكم ربط البيانو بالحامل بإستخدام مسماري الفراشة (فضى) (الشكل ٤).**

***هام!***
- تأكد من تثبيت مسامير الفراشة. إذا لم تفعل ذلك فقد يسقط البيانو من على الحامل، ممايخلق خطر الإصابة الشخصية وتلف للبيانو.

★ **إذا لم يكن الحامل ثابتاً، قم بلصق الوسائد الأسفنجية داخل أنابيب الأرجل (الشكل ٥).**
- قشر الشريط من على ظهر الأسفنج لكي تقوم بتثبيته.
- تأكد من إزالة البيانو من على الحامل قبل القيام بلصق الأسفنج.


これは、梱包箱がドイツの環境保護法に適合していることを示すリサイクルマークです。
This recycle mark indicates that the packaging conforms to the environmental protection legislation in Germany.
Esta marca de reciclaje indica que el empaquetado se ajusta a la legislación de protección ambiental en Alemania.
Die Recycling-Marke zeigt an, dass die Verpackung den Umweltschutzbestimmungen in Deutschland entspricht.
Ce sigle signifie que l'emballage est conforme à la législationallemande en matière de protection de l'environnement.
Dit kringlooptekeen geeft aan dat de verpakking voldoet aan de wetgeving betreffende milieubescherming in Duitsland.
Questo marchio di riciclaggio indica che la confezione è conforme alla legislazione tedesca sulla protezione dell'ambiente.
Återanvändningsmärket anger att förpackningen överensstämmer med miljöskyddslagar i Tyskland.
Esta marca de reciclagem indica que a embalagem cumprecom a legislação de proteção do meio ambiente na Alemanha.
此标志是指这个捆包是按照德国的环境保护法而设计的。
هذه العلامة الدائرية تشير إلى قانون التأكد من الحماية البيئية فى ألمانيا.



カシオ計算機株式会社
〒151-8543 東京都渋谷区本町1-6-2
CASIO COMPUTER CO.,LTD.
6-2, Hon-machi 1-chome
Shibuya-ku, Tokyo 151-8543, Japan

CASIO

T MA0506-B Printed in China
Imprimé en Chine
CS53WL1A


Download from Www.Somanuals.com. All Manuals Search And Download.

Free Manuals Download Website

http://myh66.com

http://usermanuals.us

http://www.somanuals.com

http://www.4manuals.cc

http://www.manual-lib.com

http://www.404manual.com

http://www.luxmanual.com

http://aubethermostatmanual.com

Golf course search by state

http://golfingnear.com

Email search by domain

http://emailbydomain.com

Auto manuals search

http://auto.somanuals.com

TV manuals search

http://tv.somanuals.com